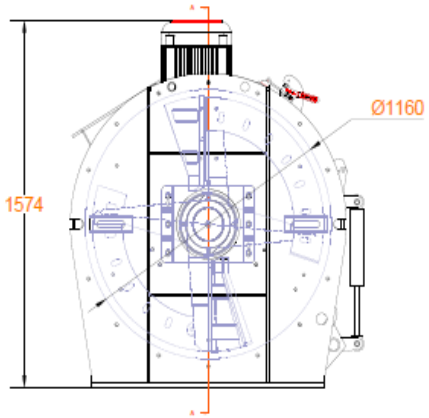

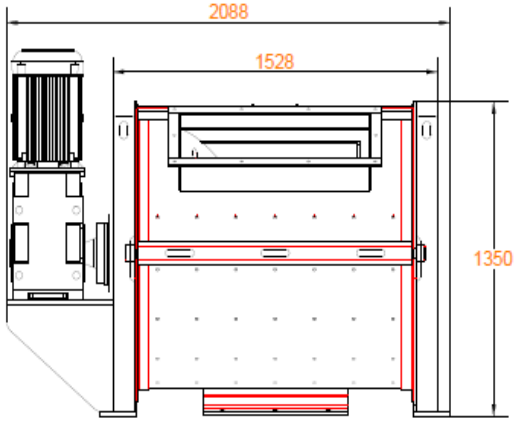

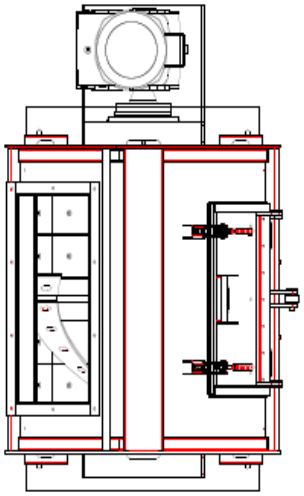

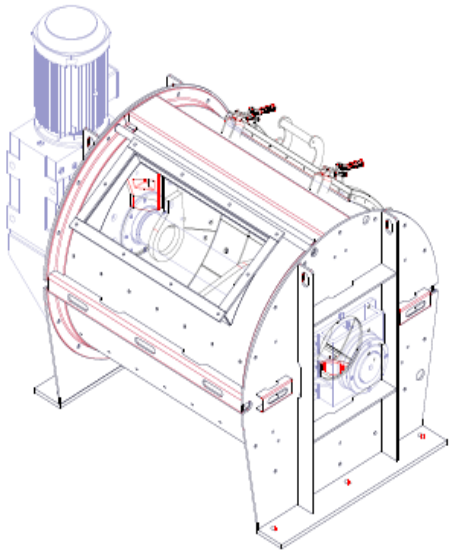

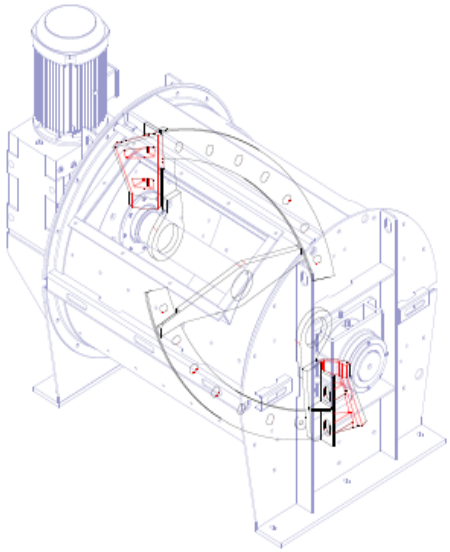

P.NO	PARÇA ADI	ADET	MALZEME	AÇIKLAMALAR	TOP.AĞIRLIK Kg

CONSTMACH

	İSİM	İMZA
Tasarım	TASARIM	
Çizen	ÇİZEN	
Kontrol	KONTROL	
Onay	ONAY	
Ölçek	Sayfa Sayısı: 1 / 1	

TOPLAM AĞIRLIK: NA

PROJE ADI: 0.5 M3 SINGLE MIXER

A2 ISO-E

RESİM NO: 0,5SM-01-00-00

Rev. No

R.NO	YAPILAN REVİZYON	TARİH	İSİM