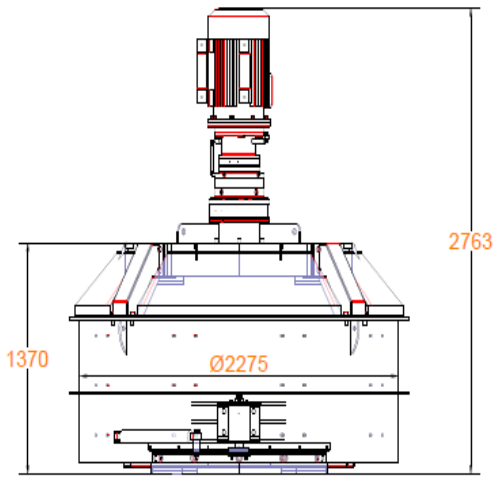

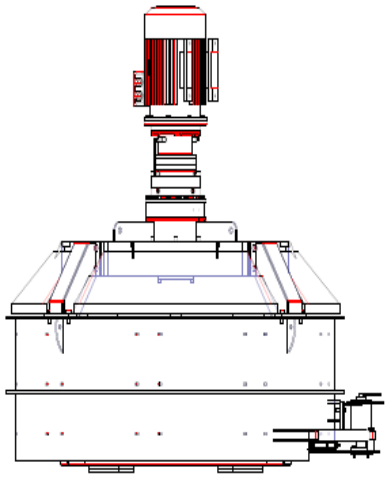

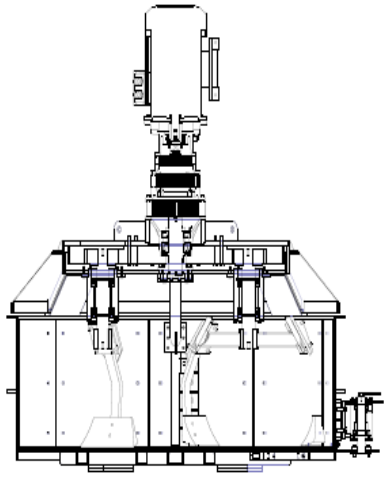

A-A SECTION
Ölçek=(1 : 20)

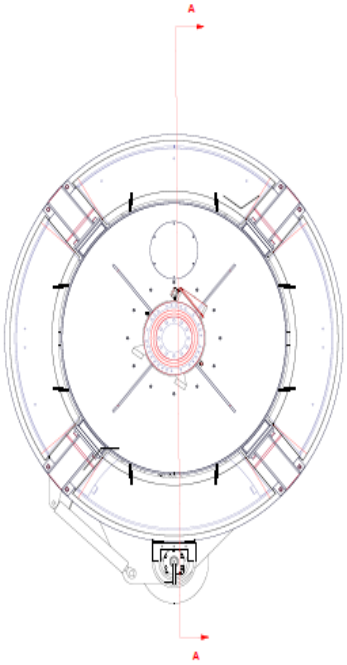

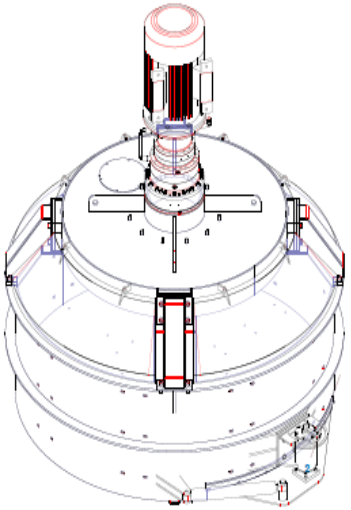

P.NO	PARÇA ADI	ADET	MALZEME	AÇIKLAMALAR	TS. KÖD.

CONSTMACH

				İSM	İMZA	TOPLAM AĞIRLIK: NA	
				Tasarım		PROJE ADI	
				Çizen		CONSTMACH 1 M3 PLANET MIXER	
				Kontrol			
				Onay			
				Ölçek	Sayfa Sayısı: 1/1		
					A2 50×8	KAĞIT NO	Rev. No
İLK İ	YAPILAN REVİZYON	Tarih	İSM				