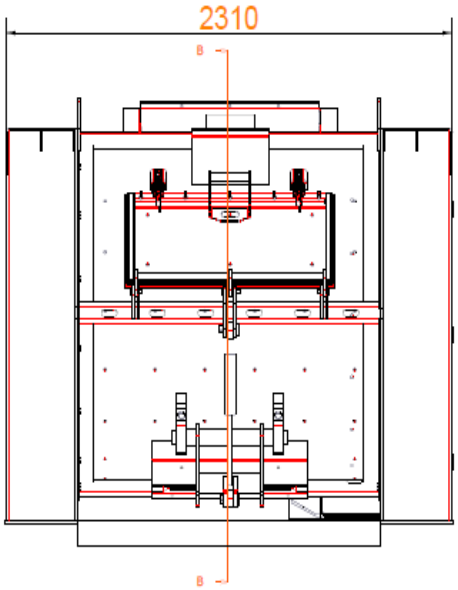

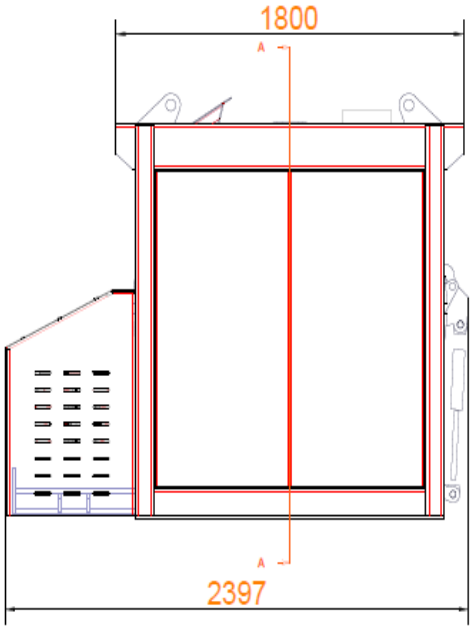

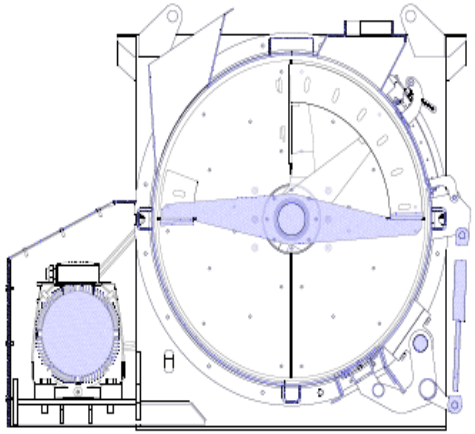

B-B SECTION
scale= (1 : 20)

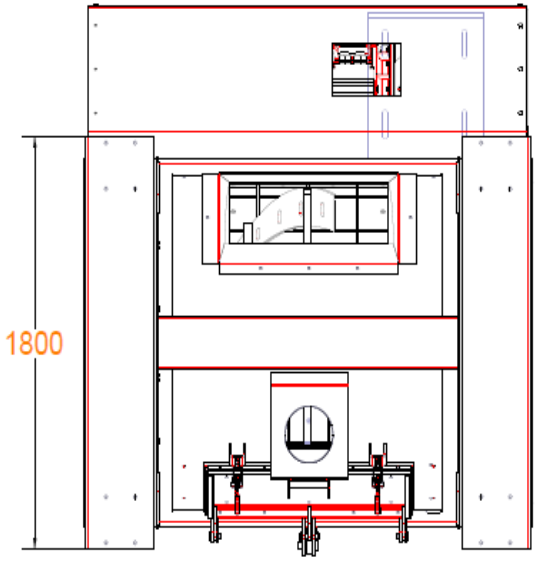

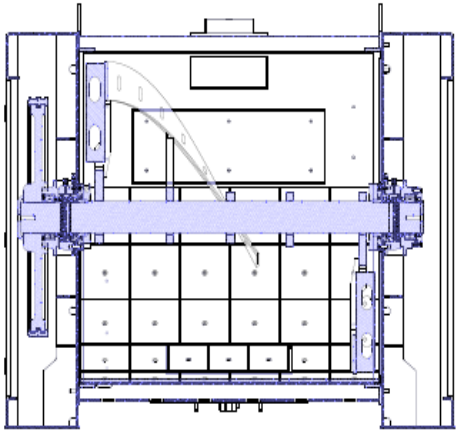

A-A SECTION
scale= (1 : 20)

P.NO	PARÇA ADI	ADET	MALZEME	AÇIKLAMALAR	TOP. AĞIRLIK Kg

CONSTMACH

	İSİM	İMZA
Tasarım	TASARIM	
Çizen	ÇİZEN	
Kontrol	KONTROL	
Onay	ONAY	
Ölçek	Sayfa Sayısı: 1 /1	

TOPLAM AĞIRLIK: N/A

PROJE ADI

CONSTMACH 1M³ SINGLE SHAFT MIXER

A2
ISO-E

RESİM NO

Rev. No

R.NO	YAPILAN REVİZYON	TARİH	İSİM