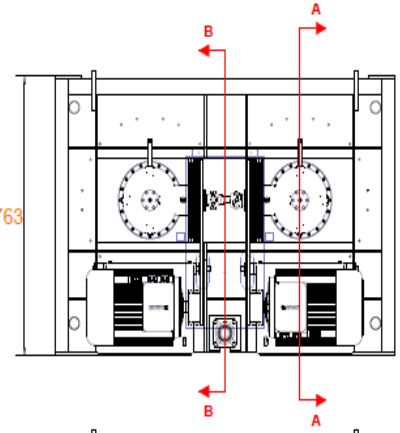

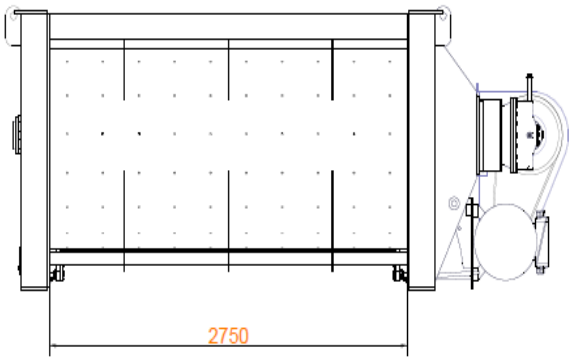

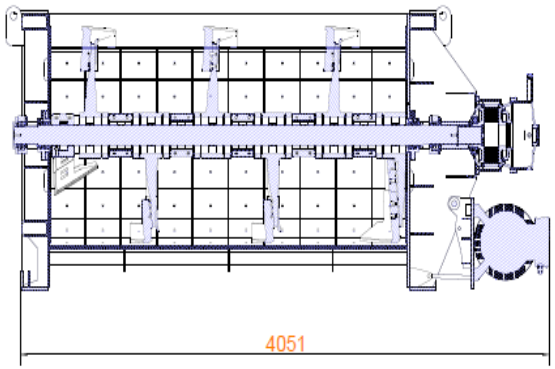

A-A SECTION
Ölçek=(1 : 25)

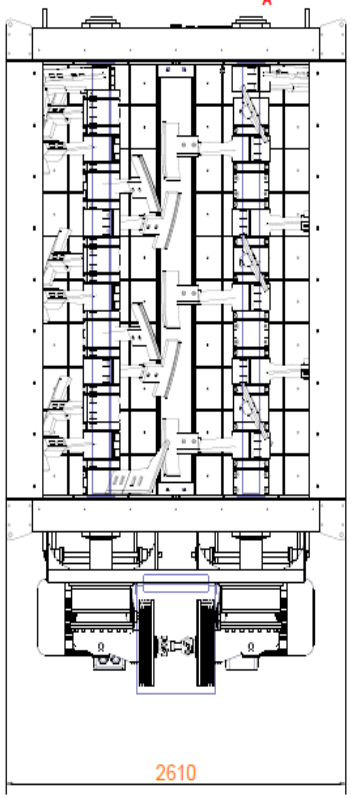

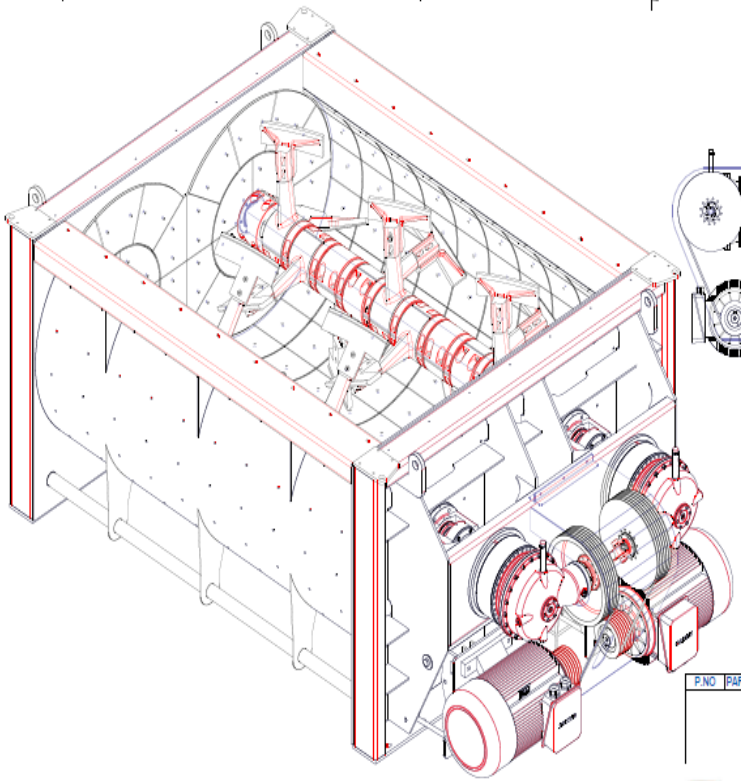

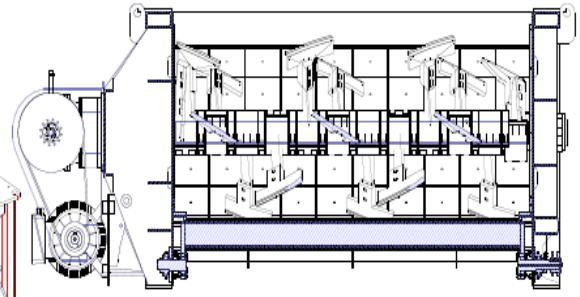

B-B SECTION
Ölçek=(1 : 25)

P.NO	PARÇA ADI	ADET	MALZEME	AÇIKLAMALAR	TOP. AĞIRLIK Kg

CONSTMACH

	İSİM	İMZA
Tasarım		
Çizen		
Kontrol		
Onay		
Ölçek		

TOPLAM AĞIRLIK: N/A

PROJE ADI

4M3 TWINSHAFT MIXER

Sayfa Sayısı: 1 /1

A2
ISO-E

RESİM NO

Rev. No

R.NO	YAPILAN REVİZYON	TARİH	İSİM